DELIA CV2

IN-22KNV83/PC23C*

WWW.OSMONT.CZ

DELIA CV2

Kód produktu: DEL52617

Typ: IN-22KNV83/PC23C*

Krátký popis svítidla: Bílé polovestavné žárovkové svítidlo ON/OFF a polykarbonátové stínidlo s černým dekorativním pruhem.

CE UKCA 230V IP44 IK10

Technická data

Typy svítidel	Klasické on/off
Typ montáže	polovestavné
Materiál základny	ocel
Materiál stínidla	opálový polykarbonát
Barva základny	bílá Ral9003
Barva stínidla	bílá - černá
Držení stínidla	sklapovací systém
Umístění montáže	strop/stěna
Šířka	400 mm
Délka	400 mm
Výška	57 mm
Průměr	ø 400 mm
Montážní otvor	není
Kabelový vstup	2xØ16mm
Rázová pevnost	IK10
Provozní teplota	od -20°C do +30°C

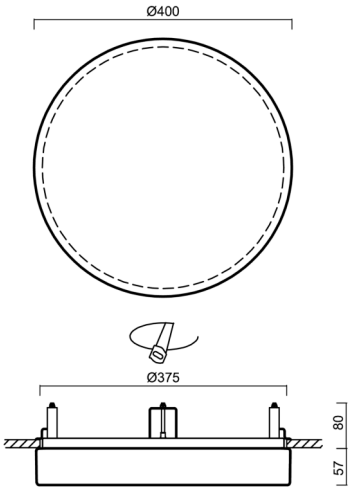

Elektrická data

Příkon	2x25 W
Stupeň krytí	IP44
Objimka	E27
Svorkovnice	zacvakávací

Světelná data

Fotobiologická bezpečnost svítidla dle EN 62471 (Blue light hazard)	Risk group 0

Eulum data pro výpočtové programy jsou k dispozici na www.osmont.cz.

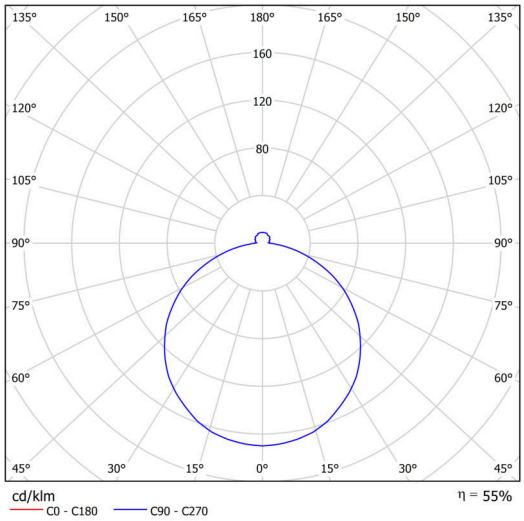

OSMONT, s.r.o.
HYBRÁLEC 129,
586 01 JIHLAVA, CZ

www.osmont.cz
osmont@osmont.cz
(+420) 567 210 023

Logistická data

EAN	8591728526177
Hmotnost NTTO	1.65 Kg
Hmotnost BTTO	2.05 Kg
Počet kartonů	1 ks
Objem balení	0.031 m^3
Balení 1 šířka	0.41 m
Balení 1 délka	0.42 m
Balení 1 výška	0.18 m
Záruka*	60 měsíců

**U akumulátorů je poskytována záruka v délce 36 měsíců od data prodeje.*

Montážní rozměry:

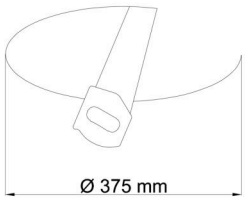

Svítidlo nesmí být z horní strany zakryto izolací.
Luminaire must not be covered with insulating matting.

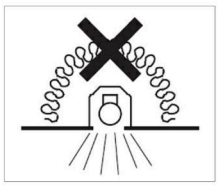

Rozměry dutiny pro vestavné svítidlo [mm]:
Dimensions of cavity for recessed luminaire [mm]:

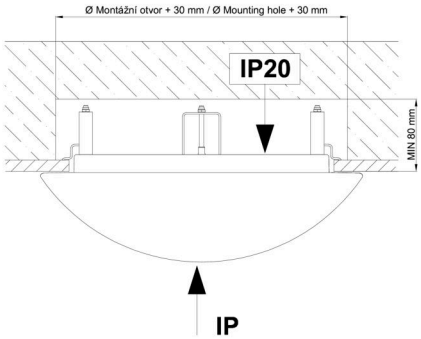

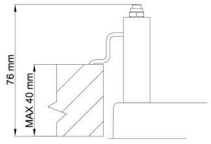

Montáž do pevných materiálů - sádrokarton, dřevo.
Mounting into solid materials - plasterboard, wood.

Doplňkový sortiment:

Stínidlo

Kód produktu	Název	Barva	Obrázek	Rozkres
20568	PC23C	bílá - černá		

OSMONT, s.r.o.
HYBRÁLEC 129,
586 01 JIHLAVA, CZ

www.osmont.cz
osmont@osmont.cz
(+420) 567 210 023