AURA 8 IP

IN-12BD13/013 HF*

WWW.OSMONT.CZ

AURA 8 IP

Kód produktu: AUR71151

Typ: IN-12BD13/013 HF*

Krátký popis svítidla: Bílé přisazené žárovkové svítidlo senzorové a skleněné stínidlo TRIPLEX OPAL.

Technická data

Typy svítidel	Senzorové
Typ montáže	přisazené
Materiál základny	polypropylen kompozit
Materiál stínidla	třívrstvé sklo TRIPLEX OPÁL
Barva základny	bílá Ral9003
Barva stínidla	bílá
Držení stínidla	bajonet
Umístění montáže	strop/stěna
Šířka	300 mm
Délka	300 mm
Výška	116 mm
Průměr	ø 300 mm
Montážní otvor	3xØ5mm
Kabelový vstup	2xØ16mm
Rázová pevnost	IK01
Provozní teplota	od -20°C do +30°C

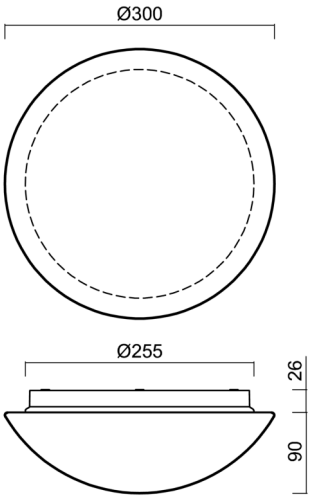

Elektrická data

Příkon	10 W
Stupeň krytí	IP65
Objimka	E27
Senzor	HF
Svorkovnice	zacvakávací

Světelná data

Fotobiologická bezpečnost svítidla dle EN 62471 (Blue light hazard)	Risk group 0

Eulum data pro výpočtové programy jsou k dispozici na www.osmont.cz.

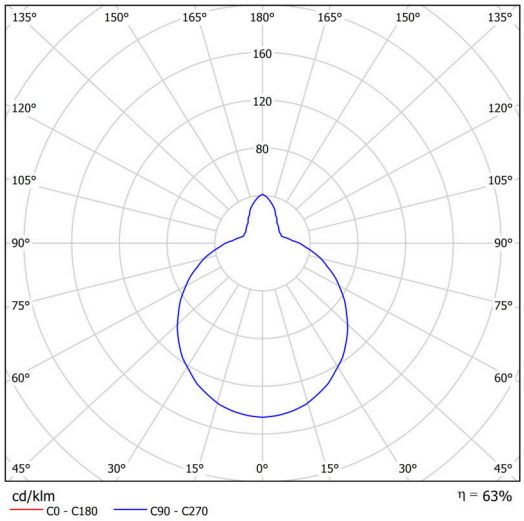

Logistická data

EAN	8591728711511
Hmotnost NTTO	1.6 Kg
Hmotnost BTTO	1.8 Kg
Počet kartonů	1 ks
Objem balení	0.012 m^3
Balení 1 šířka	0.32 m
Balení 1 délka	0.31 m
Balení 1 výška	0.12 m
Záruka*	60 měsíců

**U akumulátorů je poskytována záruka v délce 36 měsíců od data prodeje.*

Montážní rozměry:

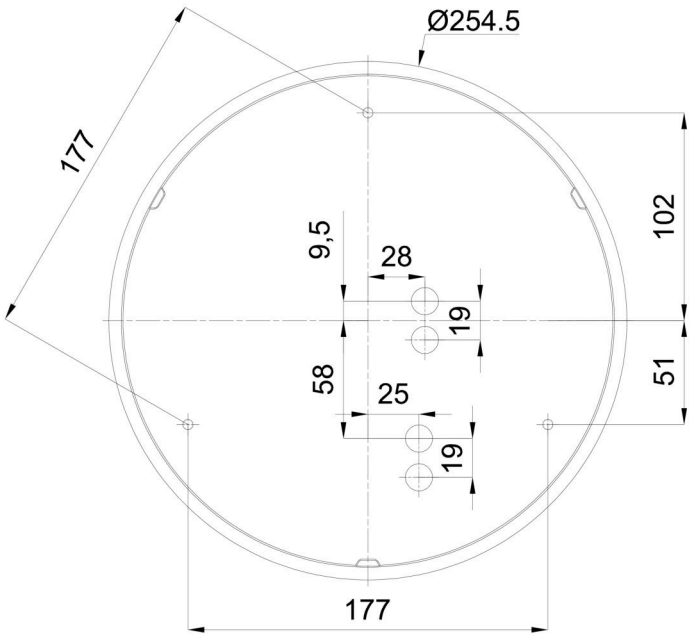

Doplňkový sortiment:

Podstavec pro povrchovou montáž

Kód produktu	Název	Barva	Obrázek	Rozkres
33515	B13/BP 2-1 B	bílá Ral9003	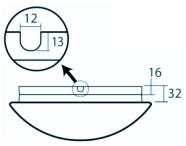	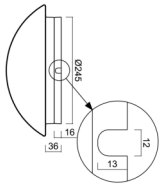

Stínidlo

Kód produktu	Název	Barva	Obrázek	Rozkres
20008	013	bílá		