DELIA C2A

LED-1L17E700KN73/PC19C HF CORR 3K#

WWW.OSMONT.CZ

Logistik

EAN	8591728080167
Gewicht NTTO	1.45 Kg
Gewicht BTTO	1.85 Kg
Anzahl kartons	1 Stck
Paketvolumen	0.019 m^3
Paket 1 breite	0.385 m
Paket 1 länge	0.37 m
Paket 1 höhe	0.13 m
Garantie*	60 Monate

**Die Garantie für die Batterien gilt für 12 Monate ab Kaufdatum.*
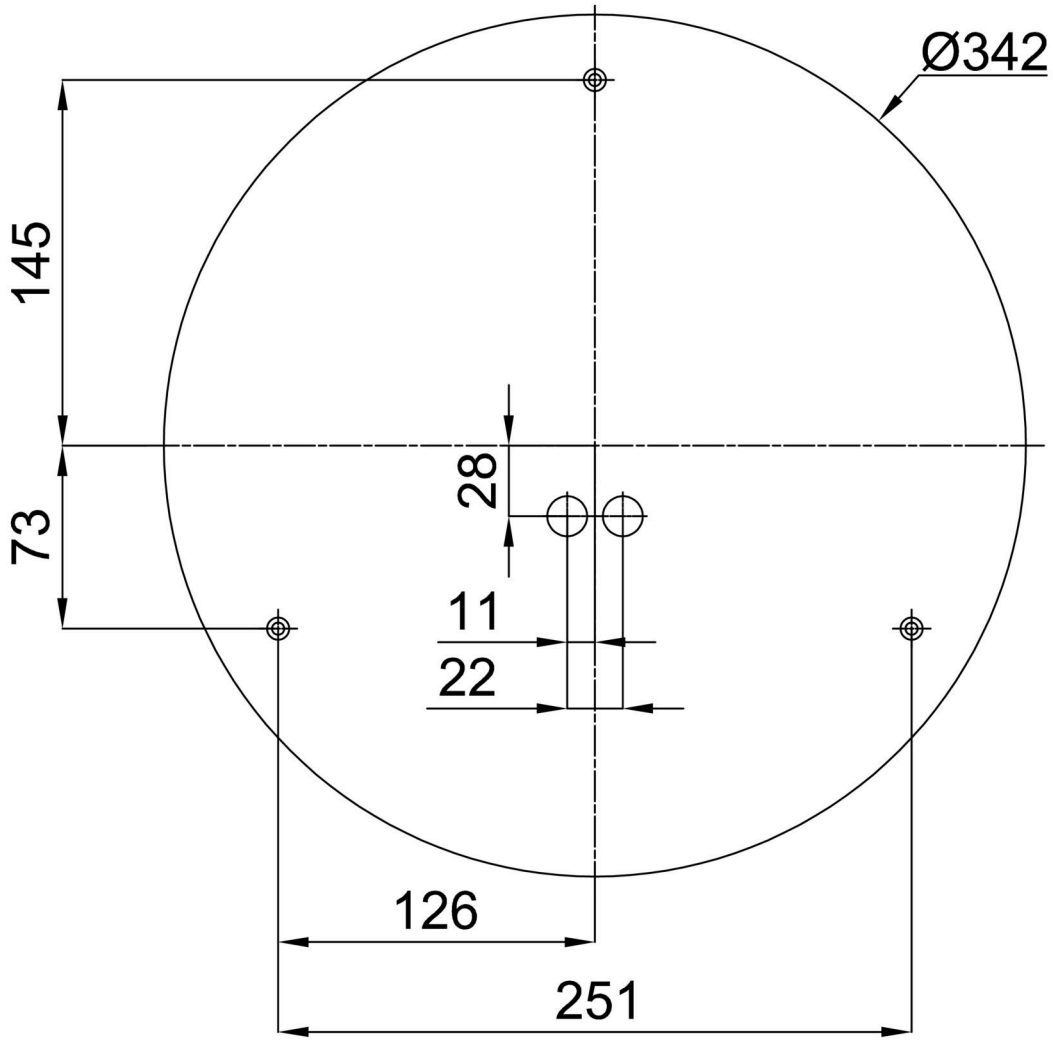
Einbaumaße: